NorTerChile

TERMOS ELÉCTRICOS

2 AÑOS GARANTIA

FUNCIÓN BILIGHT

TECNOLOGÍA INSUTECH

EFECTO PISTÓN

SIN PUENTE TÉRMICO

TUBERIA DE ACERO INOXIDABLE

RESISTENCIA BLINDADA DE COBRE

CERTIFICADO HIGIÉNICO

CRYSTAL TECH

SOLDADURA DE PLASMA

TERMORREGULADOR AJUSTABLE

MODELO		BILIGHT 50	BILIGHT 80	BILIGHT 100	BILIGHT 120	BILIGHT 150
CÓDIGO		GCV 504415 B11 TSRC	GCV 804420 B11 TSRC	GCV 1004420 B11 TSRC	GCV 1204420 B11 TSRC	GCV 1504420 B11 TSRC
Potencia nominal	W	1500	2000	2000	2000	2000
Volumen real	L	50	82	100	120	143
Tiempo de calentamiento –Δ t 45 K (15 - 60° C)	h:min	1:44	2:08	2:36	3:08	3:44
Consumo anual de electricidad AEC	kWh	1421	2762	2734	4406	4404
Clase energética		C	C	C	C	C
Perfil de carga		M	L	L	XL	XL
*T out of box	°C	60	70	60	70	65
**V 40	L	77	145	150	218	233
***T max	°C	70	70	70	70	70
****Max 40	L	86	145	176	218	257
Aislamiento	mm	18	18	18	18	18

*T out of box - la temperatura óptima de trabajo para el modelo específico de termo eléctrico establecida por el fabricante.
** V 40 - la cantidad de agua caliente que el termo eléctrico puede producir mientras trabaja en T out of box.
***T max - la temperatura máxima de trabajo del termo eléctrico.
**** Max 40 - la cantidad máxima de agua caliente.

NorTerChile SERVICIO TÉCNICO AUTORIZADO, VENTA DE EQUIPOS y REPUESTOS. Cel. / Wsp. +56999949078 UniGasChile

SEC ARISTON VENTUS Corp. Ursus Trotter Rheem TESY WINTER MAIGAS Trotter INDUSTRIAL IMMERGAS

Primaterm Bilight

- **RESISTENCIA BLINDADA DE COBRE**
- **INDICACIÓN BILIGHT:**
  - Luz roja para el modo de calentamiento
  - Luz azul para el modo listo para usar
- Interruptor encendido / apagado
- Función **ANTICONGELACIÓN**
- **POSICIÓN ECO** del termorregulador para un funcionamiento óptimo y duradero
- Gama 50 l - 150 l

Esquema de instalación sugerida

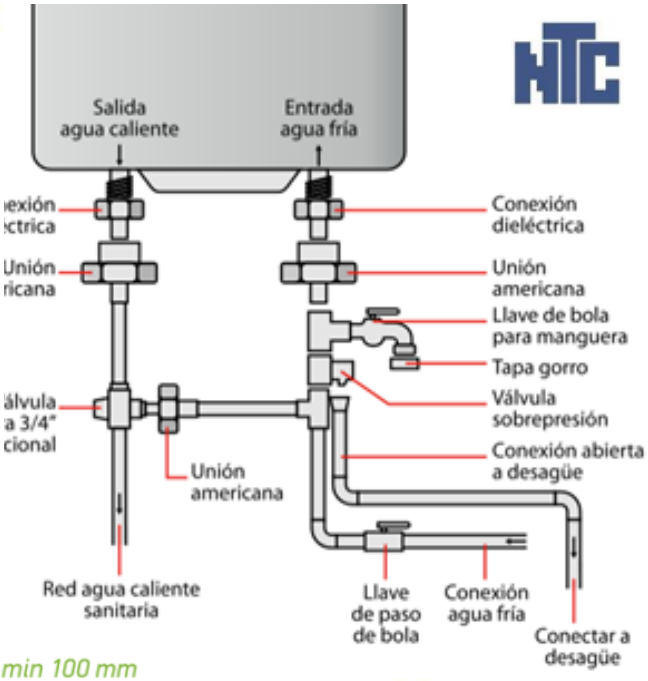

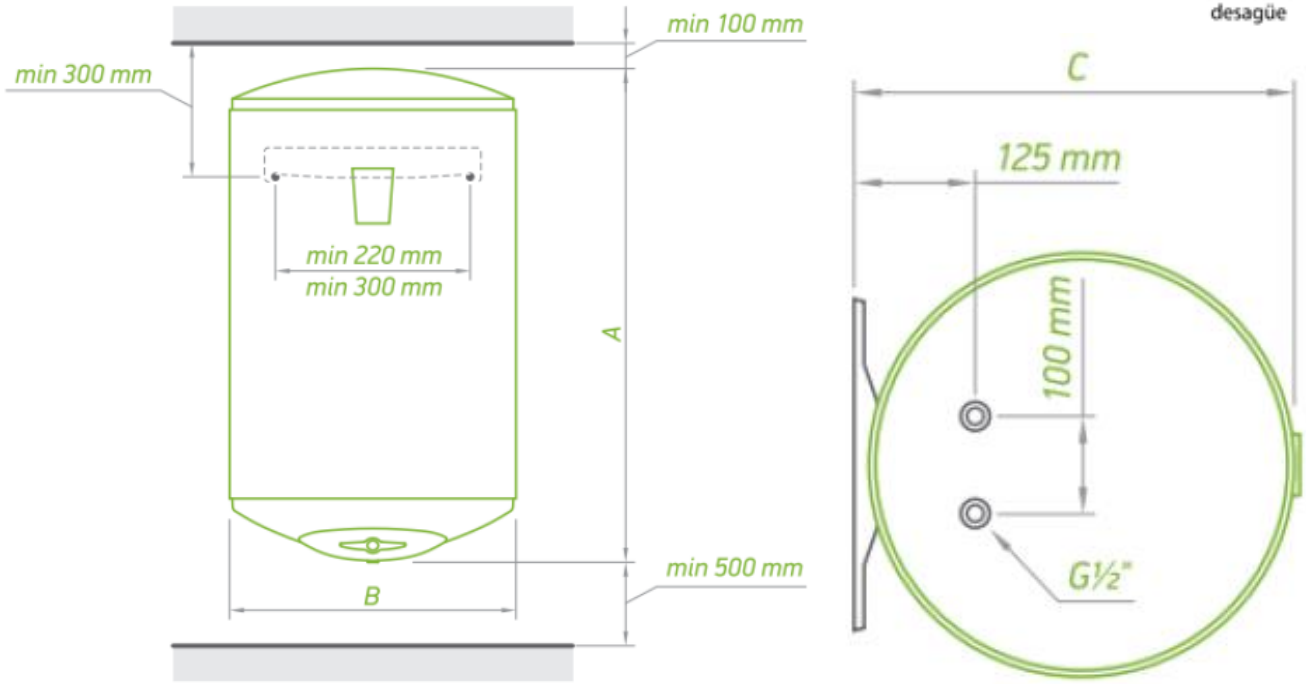

MEDIDAS DEL PRODUCTO		BILIGHT 50	BILIGHT 80	BILIGHT 100	BILIGHT 120	BILIGHT 150
CÓDIGO		GCV 504415 B11 TSRC	GCV 804420 B11 TSRC	GCV 1004420 B11 TSRC	GCV 1204420 B11 TSRC	GCV 1504420 B11 TSRC
alto (A)	mm	595	845	985	1150	1315
ancho (B)	mm	440	440	440	440	440
fondo (C)	mm	467	467	467	467	467